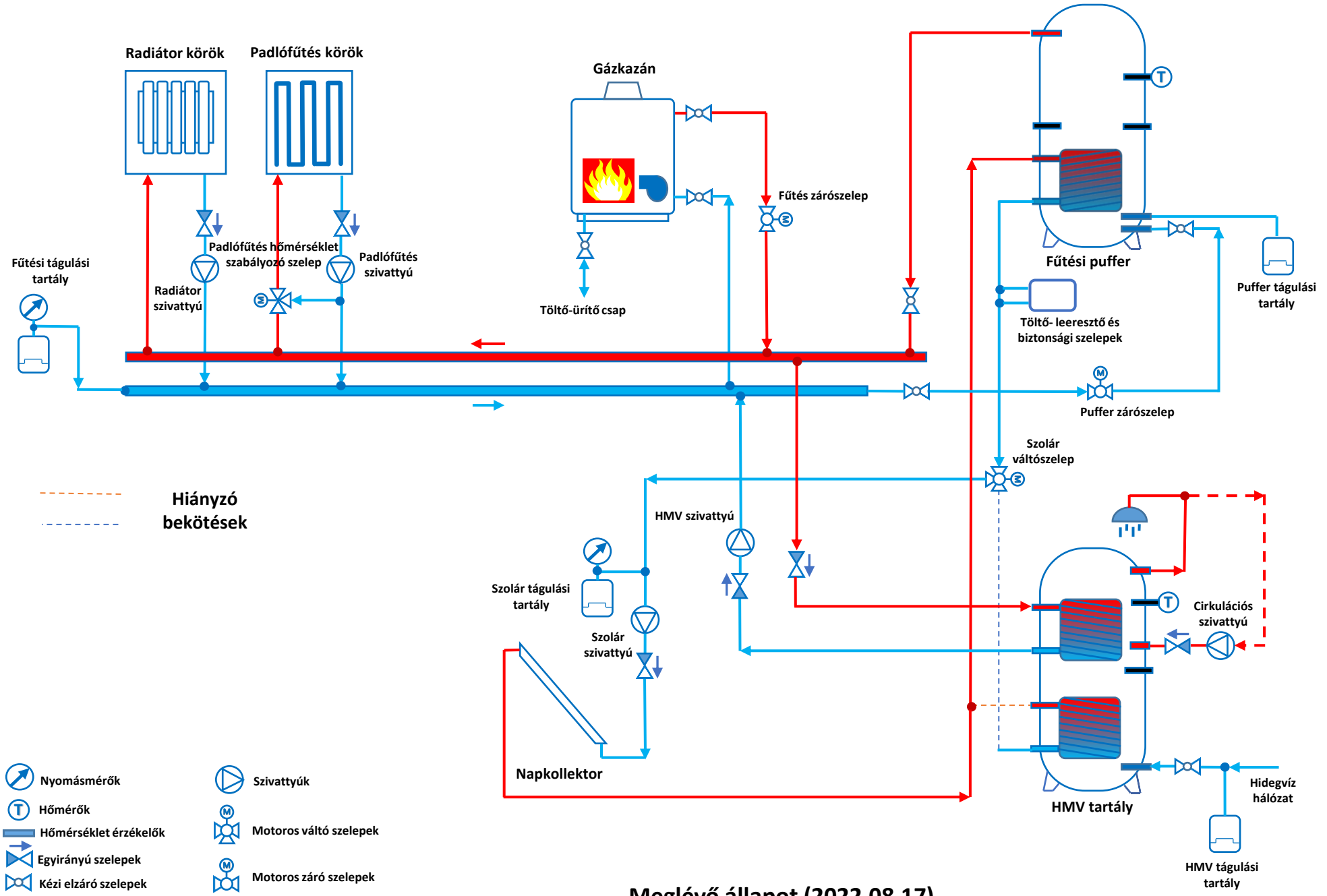

Meglévő állapot (2022.08.17)